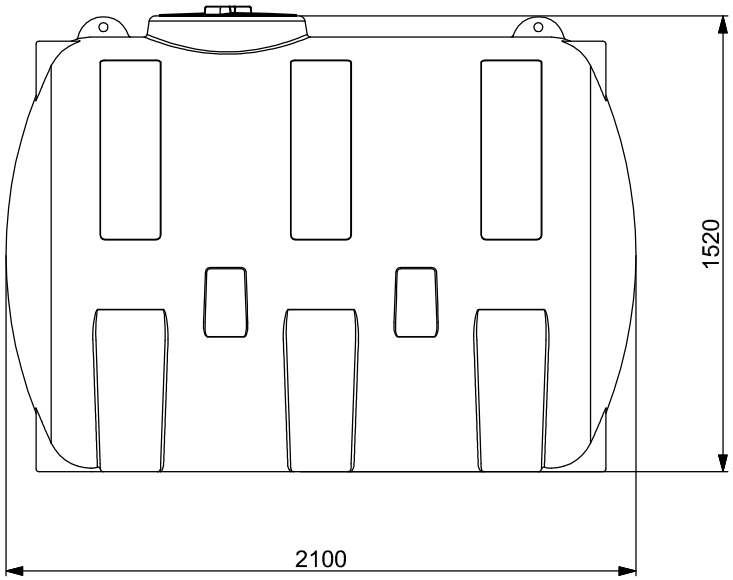

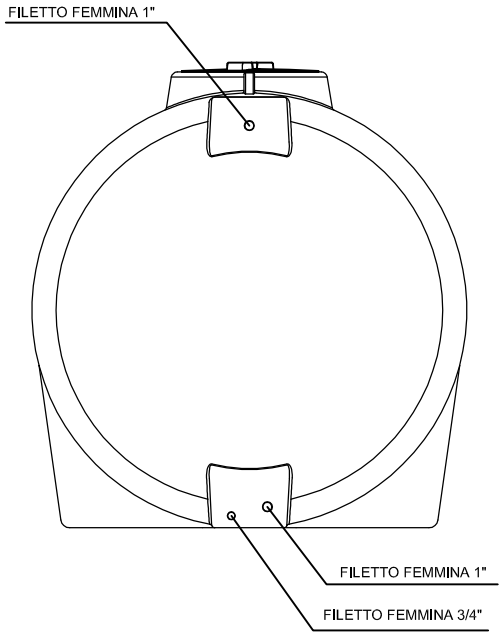

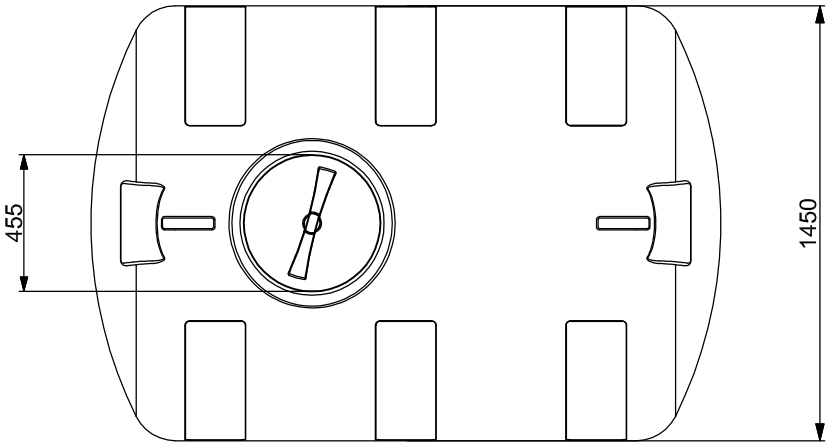

VISTA ASSONOMETRICA

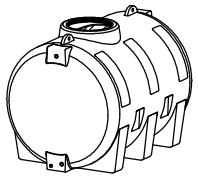

REV.	DESCRIZIONE REVISIONE		DATA	FIRMA

ROTOTEC s.p.a.

ISO 9001 BUREAU VERITAS Certification
Certificato N° IT231900

Sede e Stabilimento: Via dell'Artigianato, 6
61026 Lunano (PU)
Tel: (+39) 0722/7228-722801
Fax: (+39) 0722/70599
Sito web: www.rototec.it
E-mail: rototec@tubi.net

	DISEGNATO	CONTROLLATO	APPROVATO
DATA	10/04/2018		
FIRMA	A.Galavotti		
MATERIALE:			

A3

DENOMINAZIONE: Serbatoio da Esterno CISTERNA 3000

CODICE ARTICOLO: C3000

La ROTOTEC S.p.A. si riserva a termini di legge la proprietà di questo disegno, con divieto di riprodurlo o di renderlo comunque noto a terzi senza la specifica approvazione.